PRECILEC

OUR EXPERIENCE, YOUR FUTURE

RCI90C 系列

雷恩光电技术　增量式　通孔型

- 90 系列重载型增量编码器，坚固的耐振动设计
- 雷恩专用的 ASIC 光电技术，增强抗干扰长距离传输
- 通孔最大可达 30mm（12mm,14mm,16mm,20mm,25mm,28mm 可选）
- 分辨率最大可达 10000ppr (常规 1024ppr;2048ppr;4096ppr)
- 温度范围-20...+85 °C （可定制-40...+85 °C）
- 防护等级 IP65
- 专为钢铁冶金行业、起重行业、造纸行业、木材加工行业设计制造

机械尺寸图
Dimensional Drawing

电缆式输出

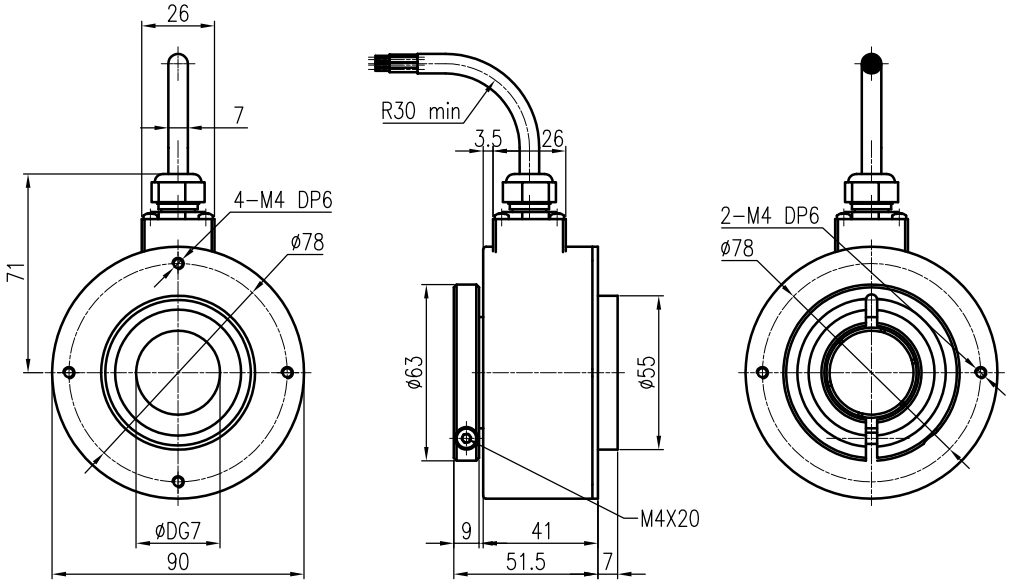

M23 插头式输出

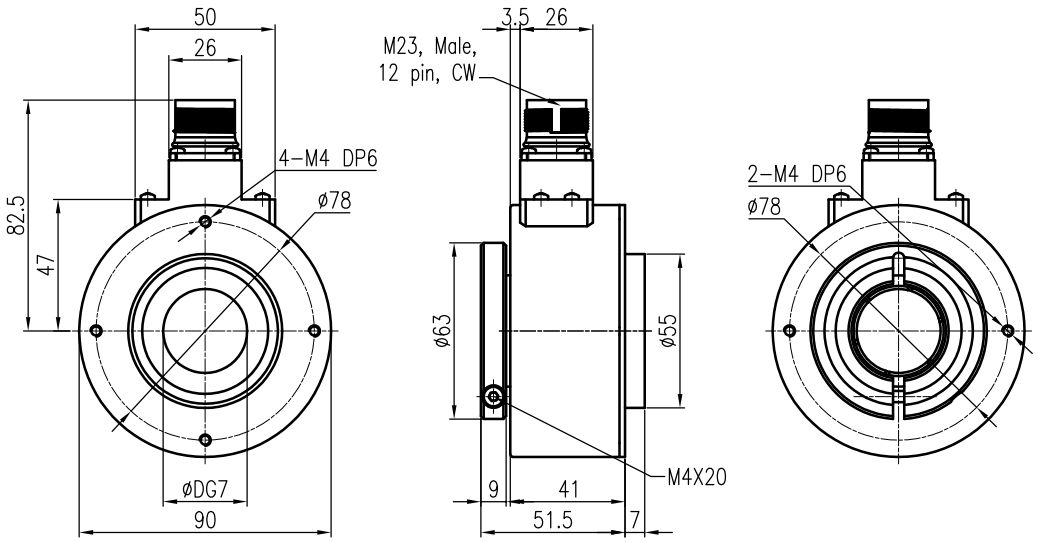

附件 **Accessories**	插头+电缆 **9416-XX**	固定支架 **9445/09**	O 型圈 **9445/004A**	扭力臂杆 **TKL-XXX**

电气参数
Electronical Data

电源电压	9-26Vdc;　5Vdc
脉冲数	1 ppr – 10000 ppr
响应频率	Max 300 KHz
输出信号	A,　B,　Z,　/A,　/B,　/Z
零脉冲	标准0.25 T（0.5T ,1T 可选）
信号方向	A超前B信号90°（轴端顺时针旋转）
感应机理	光电式
输出形式	HTL & TTL (TTL与RS422兼容)
输出电压	$V_H \geq 2.5v$,　$V_L \leq 0.5v$　@ 5Vdc
	$V_H \geq Vcc-2.5v$,　$V_L \leq 0.8v$ @ 24Vdc
消耗电流	100 mA　@ 5Vdc
	80 mA　@ 24Vdc
上升时间	≤ 200 ns　@ 5Vdc
	≤ 800 ns　@ 24Vdc
下降时间	≤ 200 ns　@ 5Vdc
	≤ 200 ns　@ 24Vdc
插头输出	M23*12芯；　哈丁插头10芯
电缆输出	径向8芯PVC电缆（12芯PUR可选）
绝缘阻抗	≥ 10MΩ
EMC	EN61000-6-2 ；　EN50081-1(1992)

机械环境参数
Mechanical & Enviromental Data

外径尺寸	90mm
孔径	30mm(16mm,20mm,25mm标准孔)
壳体材质	铝材质
轴体材质	不锈钢
旋转速度	3600 rpm
启动力矩	5 Ncm
转动惯量	550 gcm^2
轴向载荷	50N
径向载荷	80N
耐振动系数	200m/s^2 (10-1000Hz)
耐撞击系数	500m/s^2 (6ms)
壳体固定	双弹片、扭力臂、长弹片
防护等级	IP65
工作温度	-25℃….+85℃
储存温度	-40℃….+95℃
重量	约700 g(不含电缆)

选型代码
Ordering Information

A. 产品系列

RCI90C

B. 孔径

1 = 12mm,　2 = 16mm,　3 = 20mm,
4 = 24mm,　**5 = 25mm**,　**F = 30mm**
（其它孔径可定制）

C. 供电电压

H = 5V,　**S = 9-26V**,

D. 输出电平

2 = TTL,　**5 = HTL**

E. 分辨率

512ppr, **1024ppr**, **2048ppr**, 4096ppr
5000ppr, 8192ppr, 10000ppr（其它可选）

F. 终端输出

0 = 8 芯电缆输出（PVC，标准为 2 米）
2 = M23*12 针（顺时针 CW）
4 = M23*12 针（逆时针 CCW）
6 = 哈丁插头
8 = 端子盒式

G. 固定方式

S = 双弹片固定
T = 扭力臂固定方式（扭力臂长度需确定）
L = 长弹片固定

H. 客户定制项

W = 无特殊要求
4T = 温度范围（-25℃….+105℃）
25 = 电缆长度 5 米
2A = 电缆长度 10 米
2S = 壳体不锈钢材质
8X = 其它定制内容

选型举例 **Example**

RCI90C - 5　-　H　-　5 – 1024 -　0　-　S　-　2A

A	B	C	D	E	F	G	H